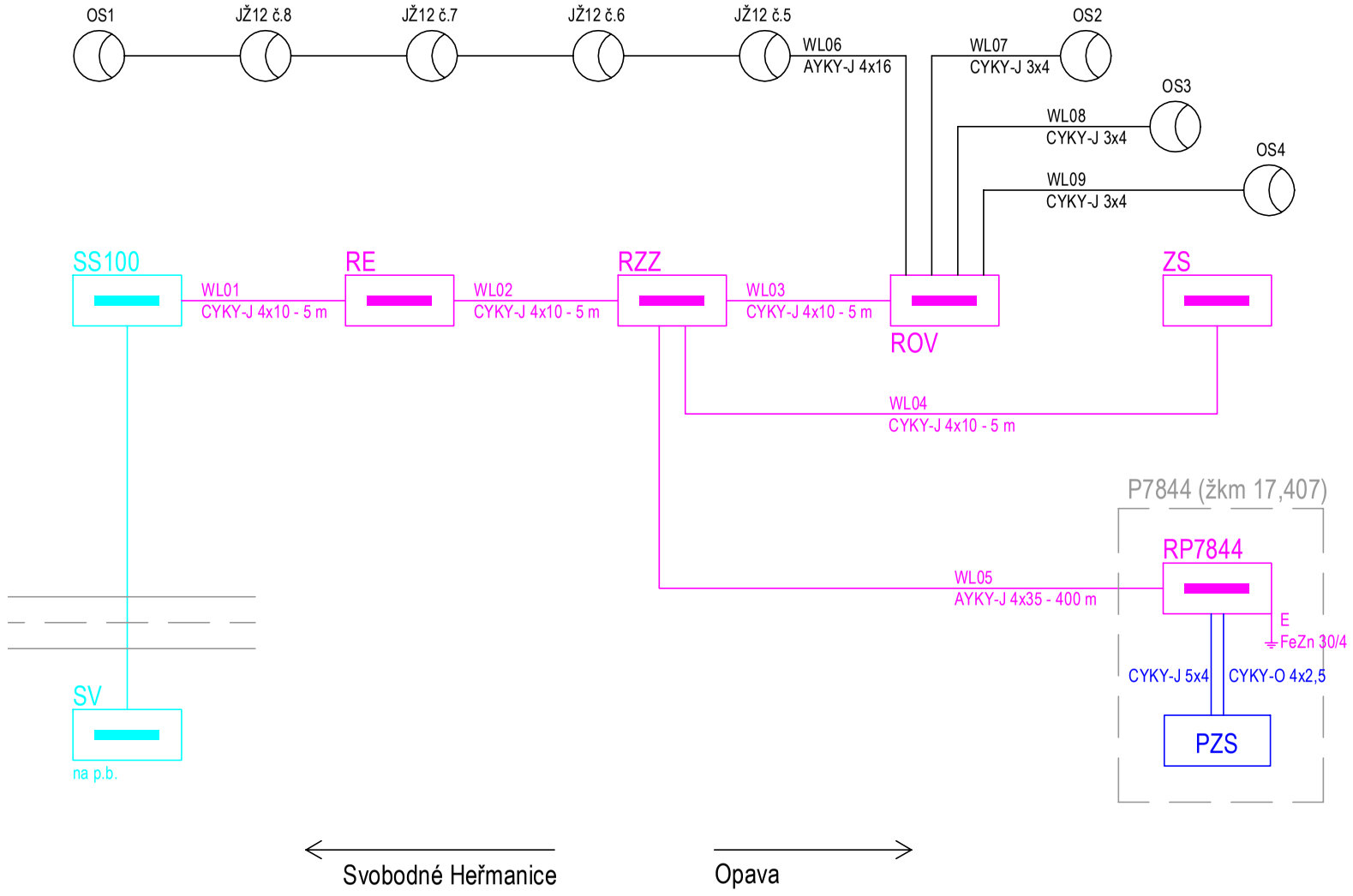


Legenda:

- Stávající rozdod
- Nový rozvod (SO napájení)
- Nový rozvod (PS zab. zař.)
- Zařízení ČEZ Distribuce

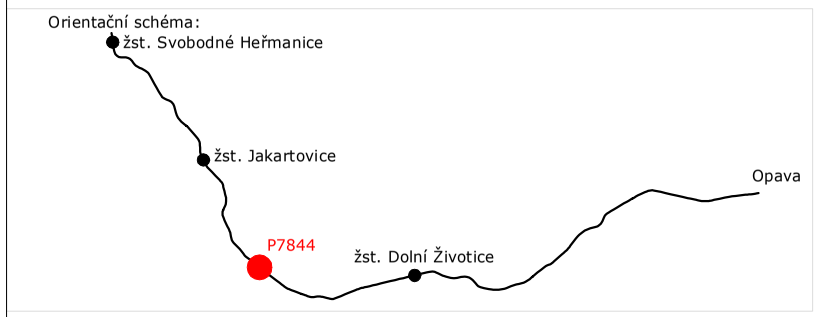


Razítko oprávněné osoby:

Podpis: Datum:

| Revize: | Datum: | Popis: | Kontroloval: |
|---|---|---|---|
| 000 | 7/2021 | Definitivní odevzdání dokumentace | Ing. Michal Kasaj |
| | | | |
| | | | |
| | | | |

| | |
|---|---|
| Stavebník/Investor: | **Správa železnic, státní organizace** |
| Adresa: | Dlážděná 1003/7, 110 00 Praha 1 |
| Zástupce investora: | Stavební správa východ |
| Adresa: | Nerudova 1, 779 00 Olomouc |

| | |
|---|---|
| Zhotovitel stavby: | **MORAVIA CONSULT Olomouc a.s.** |
| Adresa: | Legionářská 1085/8, 779 00 Olomouc |
| Kontakt: | T: +420 585 570 444<br>E: moravia@moravia.cz |
| Zhotovitel objektu: | **Signal Projekt s.r.o.** |
| Adresa: | Vídeňská 55, 639 00 Brno |
| Kontakt: | T: +420 543 233 962<br>E: projekce@signalprojekt.cz |

| Hlavní projektant (HIP): | Specialista: | Odpovědný projektant: | Zpracovatel: |
|---|---|---|---|
| Ing. Michal Kasaj | Ing. Marek Vývoda | Ing. Martin Vánský | Ing. Martin Vánský |

| | | |
|---|---|---|
| Název stavby/akce: | **Rekonstrukce a doplnění závor na přejezdu P7844 v km 17,407 trati odb. Moravice (mimo) - Svobodné Heřmanice (včetně)** | Označení (S-kód): S622000193<br>Zakázka: 20-084-232-SR |
| Název části: | Rozvody VN, NN, osvětlení a dálkové ovládaní odpojovačů | Označení části: D.2.3.06 |
| Název objektu: | Napájení PZS P7844 v km 17,407 | Označení objektu/komplexu: **SO-01-86-01** |
| Název přílohy:<br>Název dílčí části přílohy: | Přehledové schéma | Číslo přílohy: **2. 002** |
| Kraj: Moravskoslezský | Katastrální území: Litultovice [686018] / TUDU: 2271 06 | Paré: |

| Stupeň dokumentace: | Datum zpracování: | Formáty: | Měřítko: |
|---|---|---|---|
| DUSP+PDPS | 7/2021 | 3 x A4 | - |

S-kód: S622000193 Stupeň dokumentace: _PDPS Část: _D2306 Objekt: _SO018601 Podobjekt: _XX Příloha: _2_002 Revize: _000

DOKUMENT LZE UŽÍVAT POUZE VE SMYSLU PŘÍSLUŠNÉ SMLOUVY O DÍLO. ŽÁDNÁ JEHO ČÁST NEMŮŽE BÝT DLE ZÁKONA č.121/2000 Sb. KOPÍROVÁNA NEBO JINAK ROZŠIŘOVÁNA BEZ SOUHLASU MORAVIA CONSULT Olomouc a.s.